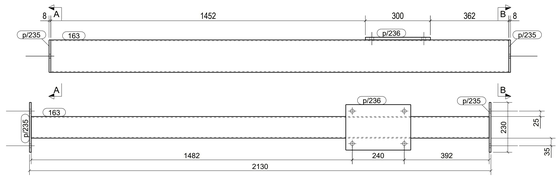

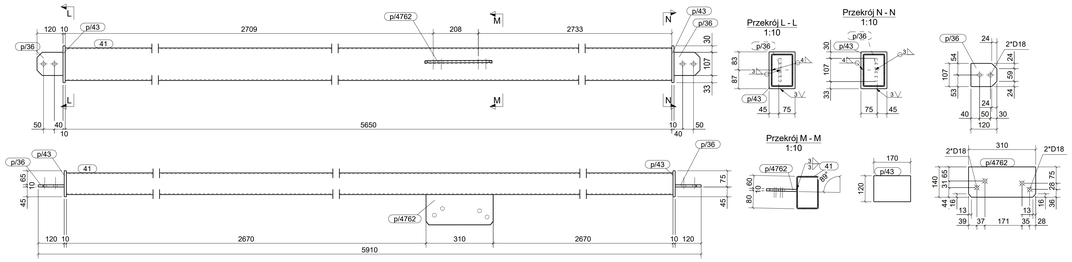

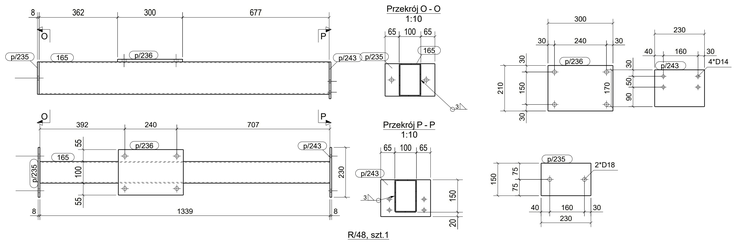

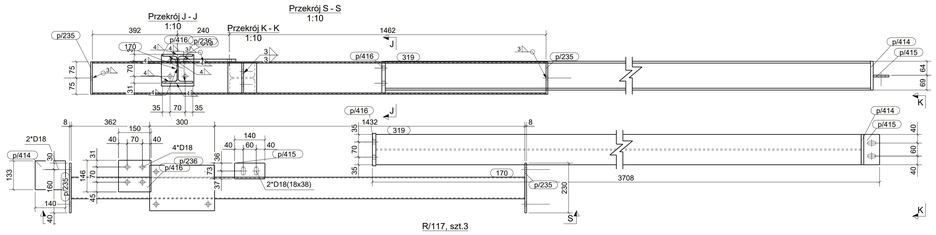

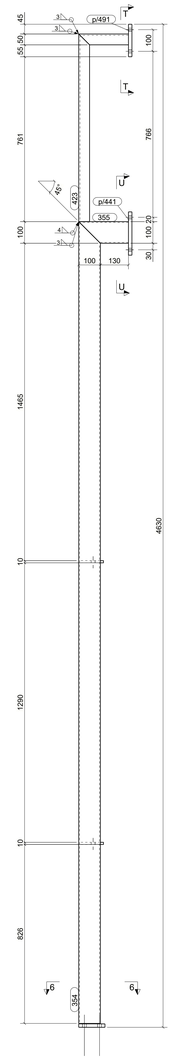

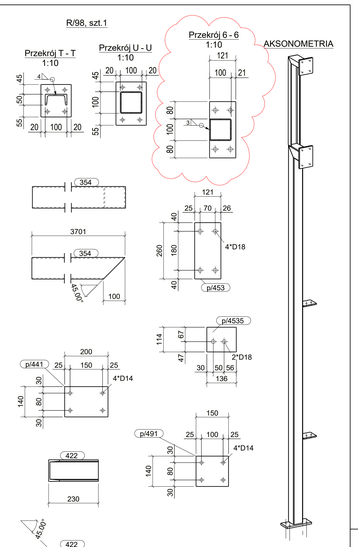

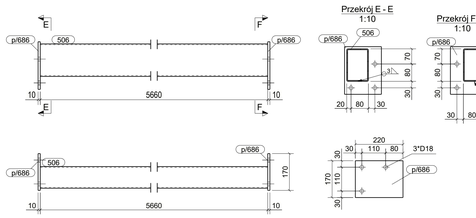

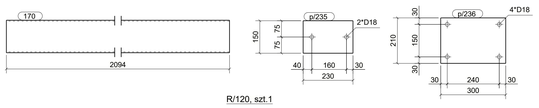

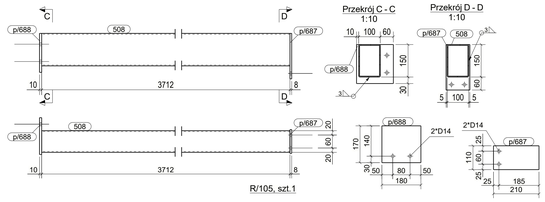

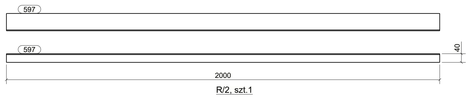

WYKAZ ELEMENTÓW ZESPOŁU
Ciężar (kg): 7.3
Zespół: R/2
Długość (mm): 2000
Ilość: 1

Element	Profil	Material	Ilość	Długość (mm)	Ciężar brutto (kg)
597	L80*40*4	S235JR	1	2000	7.3

WYKAZ ELEMENTÓW ZESPOŁU
Ciężar (kg): 42.1
Zespół: R/23
Długość (mm): 2130
Ilość: 1

Element	Profil	Material	Ilość	Długość (mm)	Ciężar brutto (kg)
583	RHS150*100*4	S235JR	1	2114	31.9
p235	BL8*150	S235JR	2	230	4.3
p236	BL12*210	S235JR	1	300	5.9

WYKAZ ELEMENTÓW ZESPOŁU
Ciężar (kg): 30.7
Zespół: R/48
Długość (mm): 1355
Ilość: 1

Element	Profil	Material	Ilość	Długość (mm)	Ciężar brutto (kg)
165	RHS150*100*4	S235JR	1	1339	20.2
p235	BL8*150	S235JR	1	230	2.2
p236	BL12*210	S235JR	1	300	5.9
p243	BL8*170	S235JR	1	230	2.5

WYKAZ ELEMENTÓW ZESPOŁU
Ciężar (kg): 90.6
Zespół: R/69
Długość (mm): 5940
Ilość: 1

Element	Profil	Material	Ilość	Długość (mm)	Ciężar brutto (kg)
32	RHS150*100*4	S235JR	1	5680	85.6
p36	BL10*107	S235JR	1	120	1.0
p43	BL10*120	S235JR	1	170	1.6
p51	BL10*120	S235JR	1	160	1.5
p909	BL10*107	S235JR	1	120	1.0

WYKAZ ELEMENTÓW ZESPOŁU
Ciężar (kg): 29.1
Zespół: R/75
Długość (mm): 1852
Ilość: 1

Element	Profil	Material	Ilość	Długość (mm)	Ciężar brutto (kg)
90	RHS150*100*4	S235JR	1	1592	24.0
p36	BL10*107	S235JR	2	120	1.9
p43	BL10*120	S235JR	2	170	3.2

WYKAZ ELEMENTÓW ZESPOŁU
Ciężar (kg): 31.0
Zespół: R/77
Długość (mm): 1371
Ilość: 1

Element	Profil	Material	Ilość	Długość (mm)	Ciężar brutto (kg)
168	RHS150*100*4	S235JR	1	1355	20.4
p235	BL8*150	S235JR	1	230	2.2
p236	BL12*210	S235JR	1	300	5.9
p244	BL8*170	S235JR	1	230	2.5

WYKAZ ELEMENTÓW ZESPOŁU
Ciężar (kg): 71.0
Zespół: R/98
Długość (mm): 246
Ilość: 1

Element	Profil	Material	Ilość	Długość (mm)	Ciężar brutto (kg)
354	SHS100*4	S235JR	1	3701	44.2
355	SHS100*4	S235JR	1	230	2.7
422	U100	S235JR	1	230	2.4
423	U100	S235JR	1	866	9.2
p441	PL16*140	S235JR	1	200	3.5
p453	PL16*121	S235JR	1	260	4.0
p491	PL16*140	S235JR	1	150	2.6
p4535	BL10*114	S235JR	2	136	2.4

WYKAZ ELEMENTÓW ZESPOŁU
Ciężar (kg): 86.4
Zespół: R/102
Długość (mm): 5654
Ilość: 1

Element	Profil	Material	Ilość	Długość (mm)	Ciężar brutto (kg)
983	RHS150*100*4	S235JR	1	5394	81.3
p36	BL10*107	S235JR	1	120	1.0
p43	BL10*120	S235JR	2	170	3.2
p53	BL10*107	S235JR	1	120	1.0

WYKAZ ELEMENTÓW ZESPOŁU
Ciężar (kg): 59.8
Zespół: R/105
Długość (mm): 3730
Ilość: 1

Element	Profil	Material	Ilość	Długość (mm)	Ciężar brutto (kg)
508	RHS150*100*4	S235JR	1	3712	55.9
p687	BL8*110	S235JR	1	210	1.5
p688	BL10*170	S235JR	1	180	2.4

WYKAZ ELEMENTÓW ZESPOŁU
Ciężar (kg): 91.2
Zespół: R/107
Długość (mm): 5680
Ilość: 1

Element	Profil	Material	Ilość	Długość (mm)	Ciężar brutto (kg)
506	RHS150*100*4	S235JR	1	5660	85.3
p686	BL10*170	S235JR	2	220	5.9

WYKAZ ELEMENTÓW ZESPOŁU
Ciężar (kg): 100.3
Zespół: R/108
Długość (mm): 5673
Ilość: 1

Element	Profil	Material	Ilość	Długość (mm)	Ciężar brutto (kg)
653	RHS100*60*4	S235JR	1	480	4.5
1629	RHS150*100*4	S235JR	1	5663	85.2
p223	BL12*160	S235JR	1	300	4.5
p686	BL10*170	S235JR	2	220	5.9
p738	BL4*55	S235JR	1	95	0.2

WYKAZ ELEMENTÓW ZESPOŁU
Ciężar (kg): 94.1
Zespół: R/117
Długość (mm): 3708
Ilość: 3

Element	Profil	Material	Ilość	Długość (mm)	Ciężar brutto (kg)
319	HEA140	S235JR	1	3607	88.9
p414	BL12*133	S235JR	1	140	1.8
p415	BL8*73	S235JR	1	140	0.6
p416	BL16*146	S235JR	1	150	2.8

WYKAZ ELEMENTÓW ZESPOŁU
Ciężar (kg): 31.0
Zespół: R/118
Długość (mm): 1375
Ilość: 1

Element	Profil	Material	Ilość	Długość (mm)	Ciężar brutto (kg)
167	RHS150*100*4	S235JR	1	1359	20.5
p235	BL8*150	S235JR	1	230	2.2
p236	BL12*210	S235JR	1	300	5.9
p244	BL8*170	S235JR	1	230	2.5

WYKAZ ELEMENTÓW ZESPOŁU
Ciężar (kg): 41.8
Zespół: R/120
Długość (mm): 162
Ilość: 1

Element	Profil	Material	Ilość	Długość (mm)	Ciężar brutto (kg)
170	RHS150*100*4	S235JR	1	2094	31.6
p235	BL8*150	S235JR	2	230	4.3
p236	BL12*210	S235JR	1	300	5.9

WYKAZ ELEMENTÓW ZESPOŁU
Ciężar (kg): 93.7
Zespół: R/123
Długość (mm): 5910
Ilość: 5

Element	Profil	Material	Ilość	Długość (mm)	Ciężar brutto (kg)
41	RHS150*100*4	S235JR	1	5650	85.2
p36	BL10*107	S235JR	2	120	1.9
p43	BL10*120	S235JR	2	170	3.2
p4762	PL10*140	Steel_U***	1	310	3.4

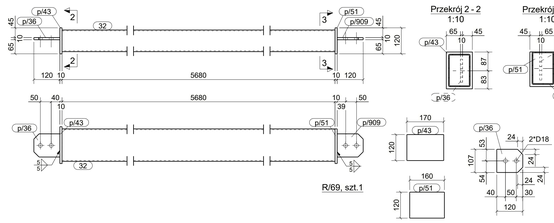

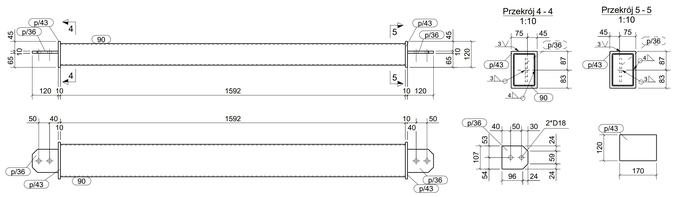

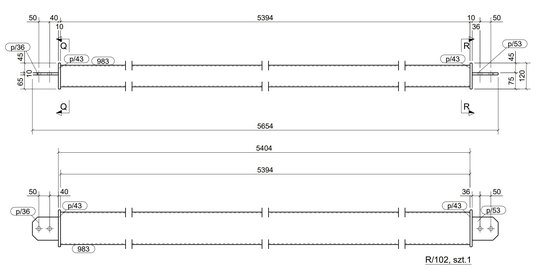

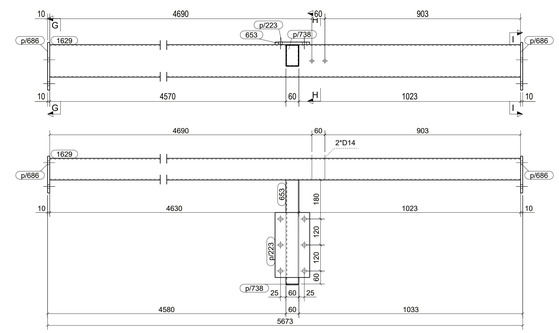

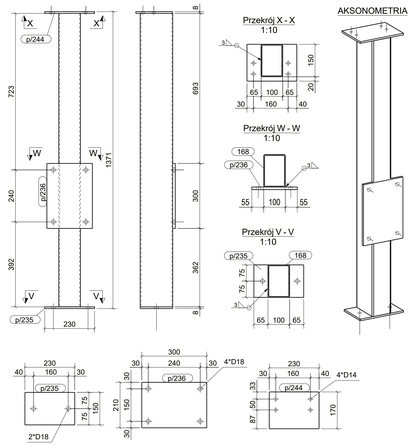

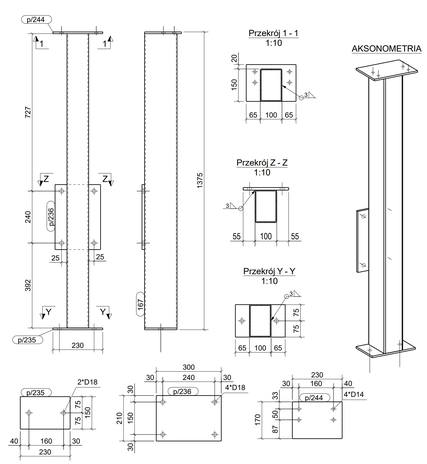

UWAGI:
1. KLASA KONSTRUKCJI STALOWEJ: EXC2 WG PN-EN-1090-1 + A1:2012 / Ap1:2014:09 –
2. POZIOM JAKOŚCI POŁĄCZEŃ SPAWANYCH: C WG PN-EN 25817
3. KONSTRUKCJE ZABEZPIECZYĆ ANTYKOROZYJNE PRZEZ MALOWANIE ZESTAWEM FARB JEDNEGO PRODUCENTA PRZYJMUJĄC KAT. KOROZYJNOŚCI C2. POWIERZCHNIE OCZYSCIĆ DO STOPNIA Sa2.5 wg PN-ISO 8501-02.
4. KOLOR WG WYTYCZNYCH INWESTORA

IND:	DATA:	AUTOR:	OPIS ZMIAN:
A	15.07.2024	Popiel	Zespół R/98 - dodanie przekroju C-C

KOPIOWANIE BEZ PISEMNEJ ZGODY AUTORA ZABRONIONE PRAWA AUTORSKIE ZASTRZEŻONE

PRACOWNIA PROJEKTOWANIA I USŁUG INWESTYCYJNYCH ALFA
43-300 BIELSKO BIAŁA
39-225 LEŚNICA, ul. U KOWETAA 18
+48 76 8525671 www.ppalfa.pl pracownia@ppalfa.pl

OBIEKT:
PRZEBUDOWA BUDYNKU HANDLOWEGO BIELSKO BIAŁA UL. WARSZAWSKA 180

IMIĘ I NAZWISKO:	PODPIS:
PROJEKTANT: **mgr inż. Daniel Mikutaniec** uprawnienia budowlane do projektowania bez ograniczeń w specjalności konstrukcyjno - budowlanej nr 158/DOS/12	
OPRACOWUJĄCY:	
OPRACOWUJĄCY: **mgr inż. Andrzej Popiel**	

NAZWA RYSUNKU:	BRANŻA:
RYGLE ZESPOŁY	KONSTRUKCJA

ID PROJEKTU:	STADIUM:	DATA:	SKALA:	NR RYS:
V-23	PW	25-06-24	1:10 1:20	K9/235

NAZWA PLIKU:	ID REWIZJI:
V-23_PW_N_K9_RYGLE ZESPOŁY_A-235	A

Tekla Structures