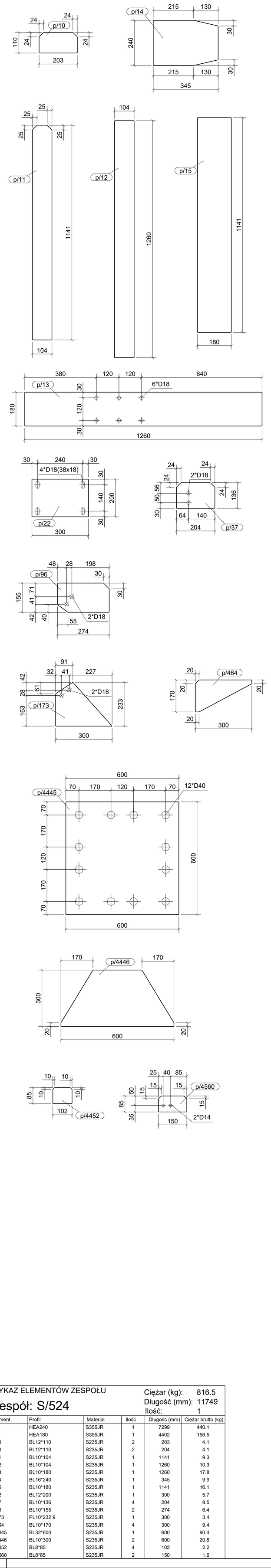

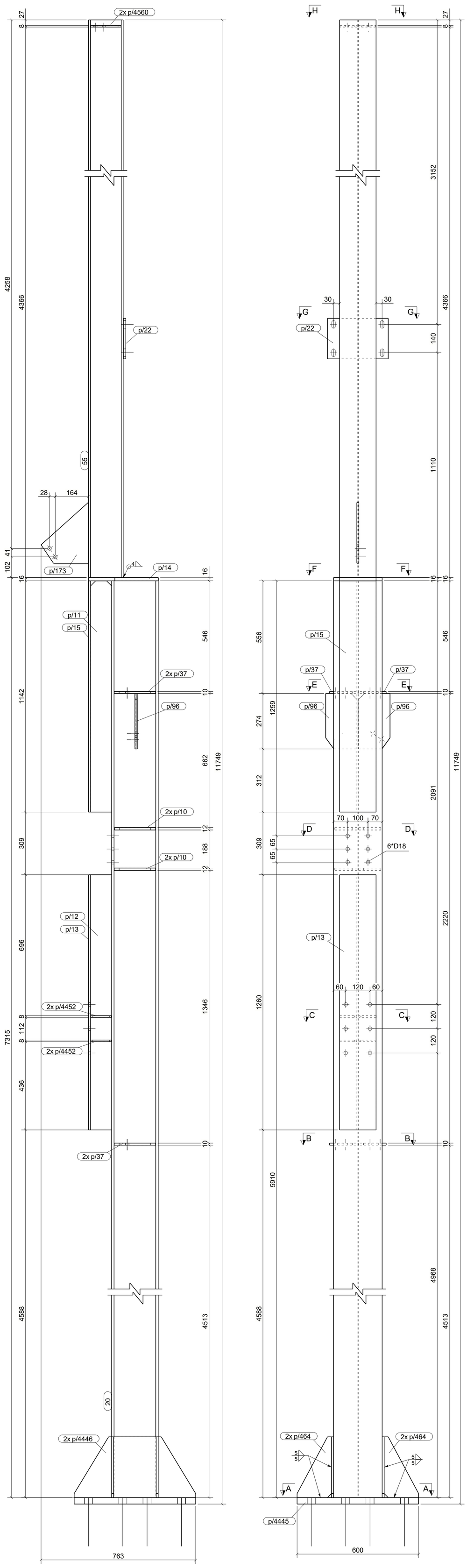

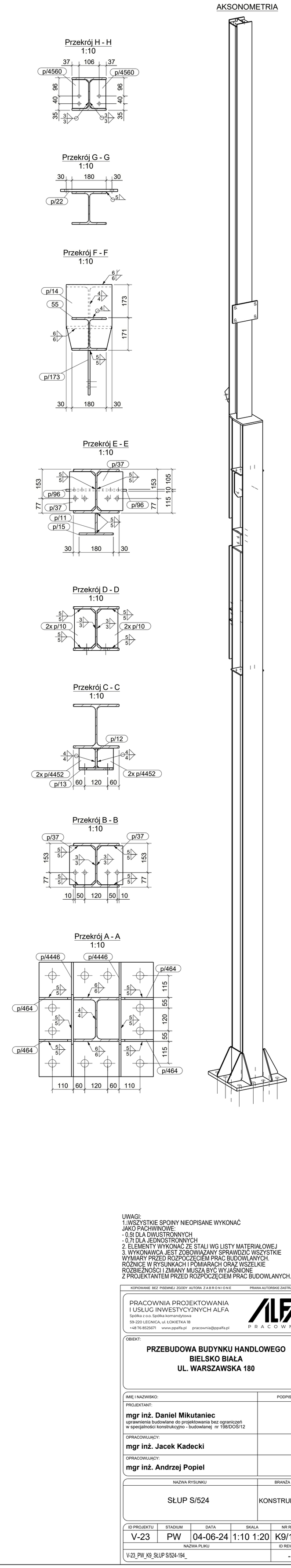

UWAGI:
1. WSZYSTKIE SPOINY NIEOPISANE WYKONAĆ JAKO PACHWINOWE:
- 0,5t DLA DWUSTRONNYCH
- 0,7t DLA JEDNOSTRONNYCH
2. ELEMENTY WYKONAĆ ZE STALI WG LISTY MATERIAŁOWEJ
3. WYKONAWCA JEST ZOBOWIĄZANY SPRAWDZIĆ WSZYSTKIE WYMIARY PRZED ROZPOCZĘCIEM PRAC BUDOWLANYCH. RÓŻNICE W RYSUNKACH I POMIARACH ORAZ WSZELKIE ROZBIEŻNOŚCI I ZMIANY MUSZĄ BYĆ WYJAŚNIONE Z PROJEKTANTEM PRZED ROZPOCZĘCIEM PRAC BUDOWLANYCH.

WYKAZ ELEMENTÓW ZESPOŁU

Zespół: S/524

Ciężar (kg): 816.5
Długość (mm): 11749
Ilość: 1

Element	Profil	Materiał	Ilość	Długość (mm)	Ciężar brutto (kg)
20	HEA240	S355JR	1	7299	440.1
55	HEA180	S355JR	1	4402	156.5
p/10	BL12*110	S235JR	2	203	4.1
p/10	BL12*110	S235JR	2	204	4.1
p/11	BL10*104	S235JR	1	1141	9.3
p/12	BL10*104	S235JR	1	1260	10.3
p/13	BL10*180	S235JR	1	1260	17.8
p/14	BL16*240	S235JR	1	345	9.9
p/15	BL10*180	S235JR	1	1141	16.1
p/22	BL12*200	S235JR	1	300	5.7
p/37	BL10*136	S235JR	4	204	8.5
p/96	BL10*155	S235JR	2	274	6.4
p/173	PL10*232.9	S235JR	1	300	3.4
p/464	BL10*170	S235JR	4	300	9.4
p/4445	BL32*600	S235JR	1	600	90.4
p/4446	BL10*300	S235JR	2	600	20.8
p/4452	BL8*85	S235JR	4	102	2.2
p/4560	BL8*85	S235JR	2	150	1.6

KOPIOWANIE BEZ PISEMNEJ ZGODY AUTORA ZABRONIONE PRAWA AUTORSKIE ZASTRZEŻONE

PRACOWNIA PROJEKTOWANIA I USŁUG INWESTYCYJNYCH ALFA
Spółka z o.o. Spółka komandytowa
59-220 LEGNICA, ul. ŁOKIETKA 18
+48 76 8525671 www.ppalfa.pl pracownia@ppalfa.pl
ALFA PRACOWNIA

OBIEKT:

PRZEBUDOWA BUDYNKU HANDLOWEGO
BIELSKO BIAŁA
UL. WARSZAWSKA 180

IMIĘ I NAZWISKO:	PODPIS:
PROJEKTANT: **mgr inż. Daniel Mikutaniec** uprawnienia budowlane do projektowania bez ograniczeń w specjalności konstrukcyjno - budowlanej nr 198/DOŚ/12	
OPRACOWUJĄCY: **mgr inż. Jacek Kadecki**	
OPRACOWUJĄCY: **mgr inż. Andrzej Popiel**	

NAZWA RYSUNKU	BRANŻA
SŁUP S/524	KONSTRUKCJA

ID PROJEKTU	STADIUM	DATA	SKALA	NR RYS
V-23	PW	04-06-24	1:10 1:20	K9/194

NAZWA PLIKU	ID REWIZJI
V-23_PW_K9_SŁUP S/524-194_	-

Tekla Structures