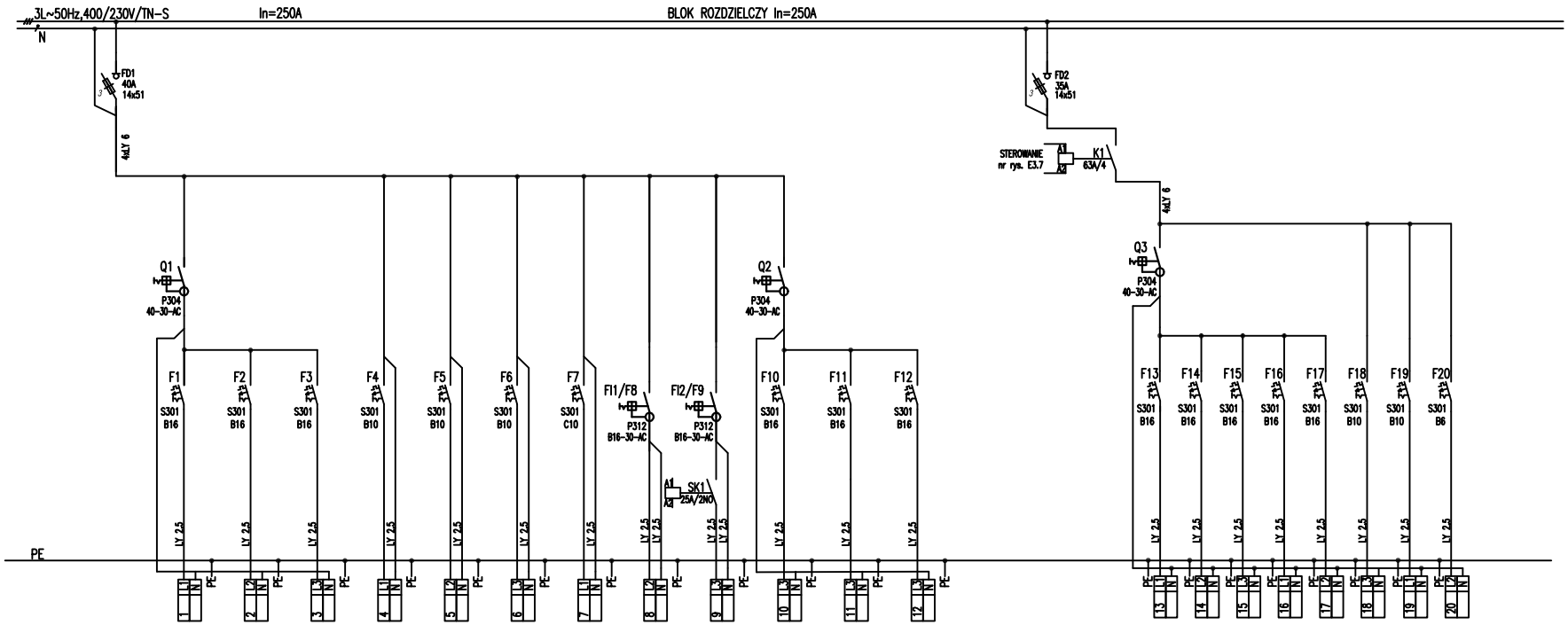

NUMER OBWODU	FD1	F1	F2	F3	F4	F5	F6	F7	F8	F9	F10	F11	F12
TYP LINII		3x2,5	3x2,5	3x2,5	3x1,5	3x1,5	3x1,5	3x1,5	3x2,5	3x2,5	3x2,5	3x2,5	3x2,5
NAZWA ODBIORU	DOBEZPIECZENIE OBWODÓW GWARANTOWANYCH	GNIAZDO 230V POK NR 1	GNIAZDO 230V POK NR 2	GNIAZDO 230V POK NR 3	WYPUST CCTV	WYPUST ALARM	WYPUST KONTROLA DOSĘPU	WYPUST ZASILANIE SERWERA	GNIAZDO LODÓWKA	NAGŁOŚNIENIE	ROLETA WEJŚCIE GŁÓWNE	REZERWA	WYPUST BRAMKI ANTYKRADZIEŻOWE

FD2	K1	F13	F14	F15	F16	F17	F18	F19	F20
		3x2,5	3x2,5	3x2,5	3x2,5	3X2,5	3x1,5	3x1,5	2x1,5
DOBEZPIECZENIE OBWODÓW	STYCZNIK OBWODÓW Q3	GNIAZDO WTYKOWE 1F POMIESZCZENIA SOCJALNE 1	GNIAZDO WTYKOWE 1F POMIESZCZENIA SOCJALNE 2	GNIAZDO WTYKOWE 1F MAGAZYN	GNIAZDO WTYKOWE 1F PODGRZEWACZ WODY NR 1	GNIAZDO WTYKOWE 1F PODGRZEWACZ WODY NR 2	OŚWIETLENIE POMIESZCZENIA SOCJALNE	OŚWIETLENIE MAGAZYN	ZASILANIE DZWONIEK

KOPIOWANIE BEZ PISEMNEJ ZGODY AUTORA ZABRONIONE PRAWA AUTORSKIE ZASTRZEŻONE

PRACOWNIA PROJEKTOWANIA I USŁUG INWESTYCYJNYCH ALFA
Spółka z o.o. Spółka komandytowa
59-220 LEGNICA, ul. ŁOKIETKA 18
+48 76 8525671 www.ppalfa.pl pracownia@ppalfa.pl
ALFA PRACOWNIA

OBIEKT:
ARANŻACJA LOKALU HANDLOWEGO nr 15

IMIĘ I NAZWISKO PROJEKTANTA	PODPIS
PROJEKTANT: **mgr inż. Dariusz Kocjan** uprawnienia budowlane do projektowania bez ograniczeń w specjalności elektrycznej nr SLK/8628/PWBE/23	
SPRAWDZAJĄCY: **inż. Krzysztof Domagalik** uprawnienia budowlane do projektowania bez ograniczeń w specjalności elektryczna nr 602/87	

NAZWA RYSUNKU	BRANŻA
SCHEMAT ROZDZIELNI LOKALU MEDIA EXPERT	ELEKTRYCZNA

ID PROJEKTU	STADIUM	DATA	SKALA	NR RYS
XIV-24	PT	11.09.24	1:100	E.5.2
NAZWA PLIKU				INDEKS
IE 12.09.2024 ver.2				A