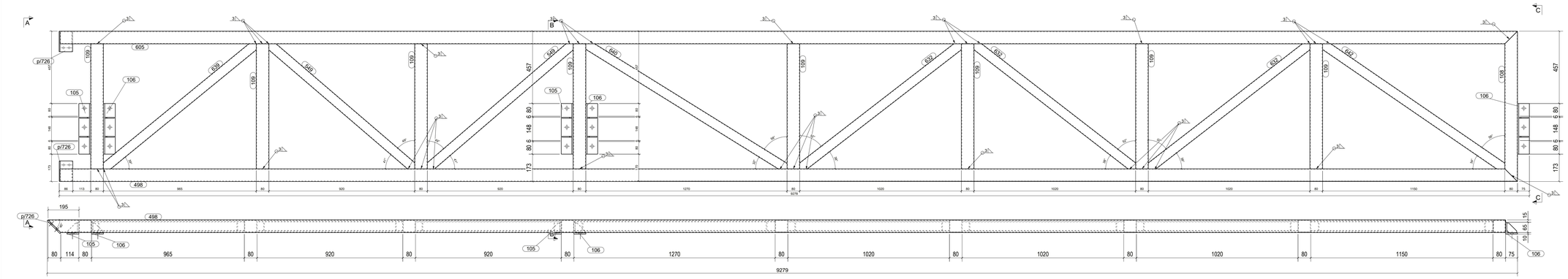

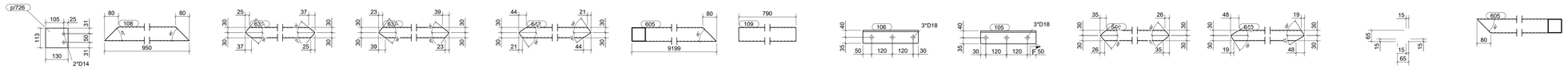

D/5, szt.1

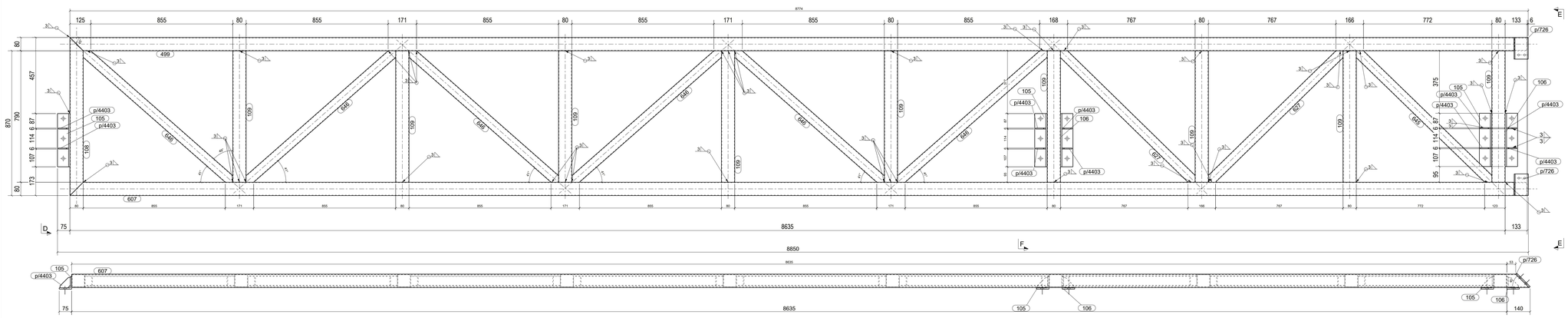

Przekrój D - D
1:10

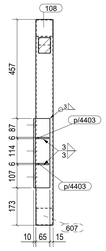

Przekrój E - E
1:10

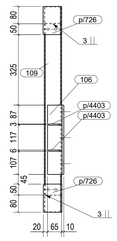

Przekrój F - F
1:10

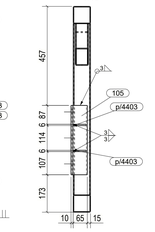

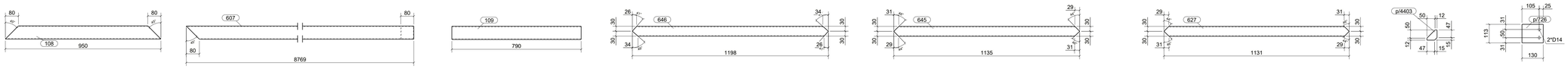

D/1, szt.1

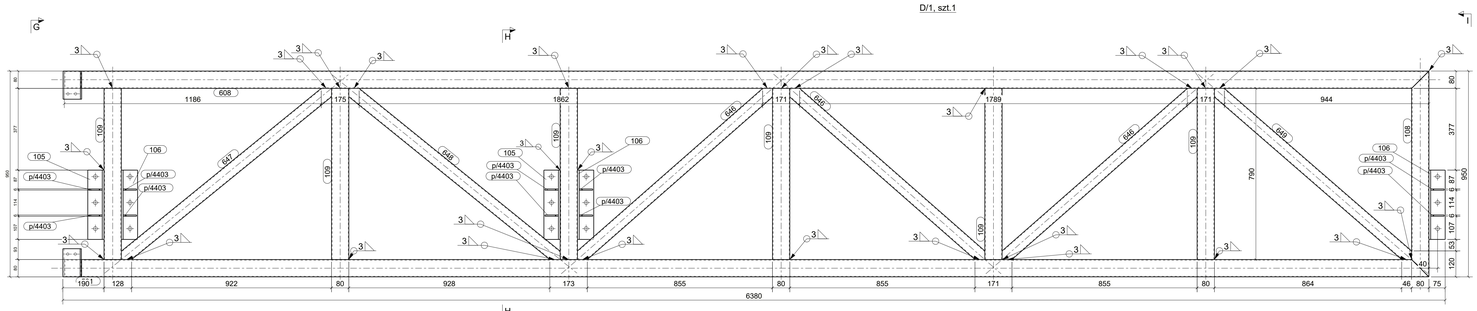

Przekrój G - G
1:10

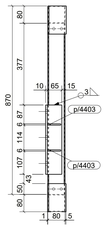

Przekrój H - H
1:10

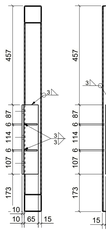

Przekrój I - I
1:10

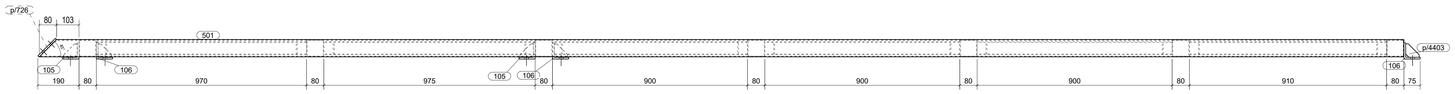

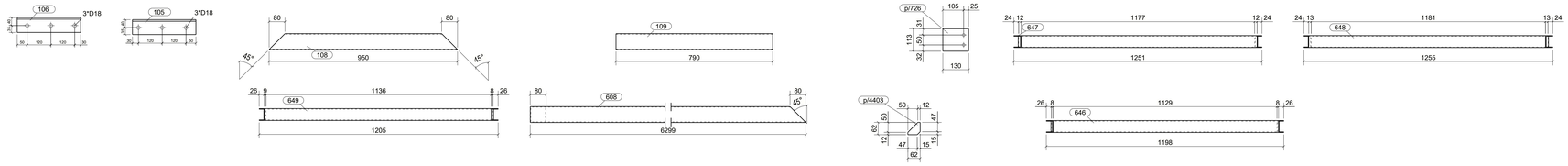

D/6, szt.1

WYKAZ ELEMENTÓW ZESPOŁU

Zespół: D/1

Ciężar (kg): 256.99
Długość (mm): 8850
Ilość: 1

Element	Profil	Materiał	Ilość	Długość (mm)	Ciężar (kg)
105	L75*8	S235JR	3	320	8.63
106	L75*8	S235JR	2	320	5.75
108	SHS80*3	S235JR	1	950	6.25
109	SHS80*3	S235JR	9	790	51.05
499	SHS80*3	S235JR	1	8769	62.67
607	SHS80*3	S235JR	1	8769	62.67
627	SHS60*3	S235JR	2	1131	11.97
645	SHS60*3	S235JR	1	1135	6.01
646	SHS60*3	S235JR	1	1198	6.34
647	SHS60*3	S235JR	5	1198	31.67
p/726	BLE*113	S235JR	2	130	1.85
p/4403	BLE*62	S235JR	10	62	1.17

WYKAZ ELEMENTÓW ZESPOŁU

Zespół: D/5

Ciężar (kg): 256.70
Długość (mm): 9279
Ilość: 1

Element	Profil	Materiał	Ilość	Długość (mm)	Ciężar (kg)
105	L75*8	S235JR	2	320	5.75
106	L75*8	S235JR	3	320	8.63
108	SHS80*3	S235JR	1	950	6.25
109	SHS80*3	S235JR	8	790	45.38
498	SHS80*3	S235JR	1	9199	65.84
549	SHS60*3	S235JR	2	1213	12.83
605	SHS80*3	S235JR	1	9199	65.84
632	SHS60*3	S235JR	3	1290	20.47
639	SHS60*3	S235JR	1	1247	6.60
640	SHS60*3	S235JR	1	1496	7.91
642	SHS60*3	S235JR	1	1395	7.38
p/726	BLE*113	S235JR	2	130	1.85
p/4403	BLE*62	S235JR	10	62	1.17

WYKAZ ELEMENTÓW ZESPOŁU

Zespół: D/6

Ciężar (kg): 187.19
Długość (mm): 6380
Ilość: 1

Element	Profil	Materiał	Ilość	Długość (mm)	Ciężar (kg)
105	L75*8	S235JR	2	320	5.75
106	L75*8	S235JR	3	320	8.63
108	SHS80*3	S235JR	1	950	6.25
109	SHS80*3	S235JR	6	790	34.03
501	SHS80*3	S235JR	1	6299	44.94
608	SHS80*3	S235JR	1	6299	44.94
646	SHS60*3	S235JR	3	1198	19.00
647	SHS60*3	S235JR	1	1251	6.62
648	SHS60*3	S235JR	1	1255	6.64
649	SHS60*3	S235JR	1	1205	6.37
p/726	BLE*113	S235JR	2	130	1.85
p/4403	BLE*62	S235JR	10	62	1.17

UWAGI:
1. KLASA KONSTRUKCJI STALOWEJ:
EXC2 WG PN-EN-1090-1 + A1:2012 / Ap1:2014:26 ,
2. WYKONANIE ZGODNIE Z DOKUMENTACJĄ TECHNICZNĄ WG.PN-EN 2561?
3. KONSTRUKCJE ZABEZPIECZYĆ PRZED ATMYKOSZYWIE PRZEZ MALOWANIE ZESTAWEM FARB JEDNEGO PRODUCENTA PRZY BIJĄCY KAT. KOROZYWNOŚCI C2. POWIERZCHNIE OCYŚCIĆ DO STOPNIA Sa2 ½ wg PN-ISO 8501-0Z
4. KOLOR WG WYTYCZNYCH INWESTORA

KOPIOWANIE BEZ PISEMNEJ ZGODY AUTORA ZABRONIONE PRAWA AUTORSKIE ZASTRZEŻONE

PRACOWNIA PROJEKTOWANIA I USŁUG INWESTYCYJNYCH ALFA
Spółka z o.o. Spółka komandytowa
59-220 LEGNICA, ul. LOKETKA 18
+48 76 8225671 www.ppalfa.pl pracownia@ppalfa.pl
ALFA PRACOWNIA

OBIEKT:

PRZEBUDOWA BUDYNKU HANDLOWEGO BIELSKO BIAŁA UL. WARSZAWSKA 180

IMIE I NAZWISKO:	PODPIS:
PROJEKTANT: **mgr inż. Daniel Mikutaniec** uprawnienia budowlane do projektowania bez ograniczeń w specjalności konstrukcyjno - budowlanej nr 198/DOS/12	
OPRACOWUJĄCY:	
OPRACOWUJĄCY:	

NAZWA RYSUNKU	BRANŻA
DASZEK_ATTYKA_2	KONSTRUKCJA

ID PROJEKTU	STADIUM	DATA	SKALA	NR RYS.
V-23	PW		1:10	0/037

NAZWA PLIKU	ID REWIZJI
V-23_PW_N_0_DASZEK_ATTYKA_2_037	-

Tekla Structures